) Connect the strap No. 010 to the coupling hook in front of the PWC as shown in the picture

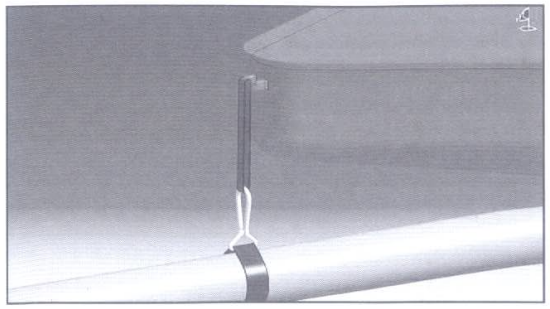

ıe electronic system must be installed by a professional.

5. WHERE TO PRACTICE FLYBOARD® ?

ıe Flyboard ® can be used in both lakes and open sea provided that the minimum water depth of 4 meters is respected.
is strictly forbidden to use the ® Flyboard in confined spaces such as swimming pools etc...
o not start the watercraft or use the Flyboard ® in insufficient water depths (1 meter minimum) with a sandy bottom, it may damage
ıe bearings of the Flyboard ® and the bearing located in part No. A01 when it is used with the electronic kit.
ı the event of such use, check the operation of all bearings before further use to avoid breakage of heavy equipment.
/arning! It is the responsibility of the user to ensure that there is sufficient depth of water in the place chosen.

6. MAINTENANCE – AFTER SALES SERVICE

ı ensure adequate security, we recommend:
change the hose every 2 years
Changing the plastic ball pivot systems and rotation of the Flyboard ® every 2 years
Change the pipes connecting the thrust system in the hands every 2 years.
Change the hose protection carabiner regularly because it is a wear part
The Flyboard ® should be rinsed with clean water after each use
Do not pull the hose on the floor when full of water
The hose should be rinsed, dried and rolled up after use and before each storage
Respect the radius of curvature of 15 cm minimum of two corrugated pipes during storage and installation on the user's Flyboard ®.
ıis irreversibly damaged hoses.
ıe Flyboard ® should be stored in a dry location.

ı have the 1 YEAR LIMITED GUARATEE OF THE FLYBOARD®, you must register on the site www.zapata-racing.com, section Flyboard - Ser-
ice within 15 days after your purchase.
ıe warranty is limited to operating and non-state visual parts.
ıe warranty does not cover wear parts.
/e remind you that ZAPATA RACING ® does not guarantee the Flyboard® if not used as described in the manual.
ıe Flyboard ® should be used in its original configuration. It is strictly forbidden and dangerous to modify, remove or add parts other
ıan those provided by ZAPATA RACING.
reakage of equipment caused by falls associated with violent extreme use will not be taken in guarantee

MANUEL DE L'UTILISATEUR

1. DESCRIPTION
2. SECURITE - COMPORTEMENTS A RISQUES - INFORMATIONS GENERALES
3. TYPE DE VNM A UTILISER
4. ADAPTATION VNM
5. OU FAIRE DU FLYBOARD® ?
6. MAINTENANCE – ENTRETIEN – SAV
7. COMPOSITION ET MONTAGE DU FLYBOARD®

USER MANUAL

1. DESCRIPTION
2. SAFETY – RISKY BEHAVIOUR – GENERAL INFORMATION
3. TYPE OF PWC
4. CONNECTION TO THE PWC
5. WHERE TO PRACTICE FLYBOARD® ?
6. MAINTENANCE – AFTER SALES SERVICE
7. COMPOSITION AND ASSEMBLY OF THE FLYBOARD®

1. DESCRIPTION

Le Flyboard® est un engin qui permet de se propulser aussi bien dans les airs, à la surface ainsi que sous la surface de l'eau.
Les buses sous les pieds permettent d'assurer 90 % de la poussée et servent à se déplacer suivant l'inclinaison des pieds de l'utilisateur du Flyboard®.
Les buses au niveau des mains servent à assurer une stabilisation comme des bâtons de ski.
Malgré son usage très intuitif, le Flyboard® n'en reste pas moins un engin de sport extrême à pratiquer avec une grande vigilance.
Le Flyboard® est autorisé pour tout loisir récréatif et locatif, les shows et démonstrations lucratifs sont exclusivement réservés à ZAPATA RACING.
Le Flyboard® est protégé par des brevets internationaux
Tous droits réservés. Toute reproduction, même partielle, du produit, par quelque procédé que ce soit est interdite sous peine de poursuites judiciaires.
95% des pièces du Flyboard® sont fabriquées en France.

2. SECURITE – COMPORTEMENTS A RISQUES – INFORMATIONS GENERALES

Malgré son usage intuitif, le Flyboard® reste un engin de sport extrême, il est recommandé d'avoir plus de 16 ans pour l'utiliser. (Aucune restriction de poids n'est imposée)
Il est interdit et dangereux de pratiquer le Flyboard lors de vents supérieurs à 60 km/h et dans des vagues dépassant 1 mètre de hauteur.
Il est obligatoire de faire une heure de formation dans un centre d'initiation spécialisée avec un moniteur afin de comprendre le fonctionnement de base et d'assimiler les notions principales de sécurité.
Il est formellement interdit d'utiliser le Flyboard® sous l'emprise d'alcool, de stupéfiants ou de médicaments diminuant la vigilance.

MATERIEL OBLIGATOIRE :

- Gilet de flottabilité aux normes CE
- Casque type wakeboard
- Pantalon isothermique : la pénétration de l'eau par les orifices du corps lors d'une chute ou lors du contact avec les jets d'eau du Flyboard® risque de provoquer des blessures internes graves. Le port d'un simple maillot de bain ne constitue pas une protection adéquate contre la puissance de pénétration de l'eau dans les orifices inférieurs du corps.
- Une protection dorsale est conseillée lorsque le Flyboard® est utilisé avec le système électronique en position 4 (pleine puissance)

TRES IMPORTANT :

IL EST STRICTEMENT INTERDIT DE MONTER A DEUX SUR LA PLANCHE DU FLYBOARD®
POUR LES LOCATIONS IL EST STRICTEMENT INTERDIT DE LAISSER L'UTILISATEUR DU FLYBOARD® SEUL, LA PRESENCE DU MONITEUR EST OBLIGATOIRE.
Il est indispensable de suivre les lois de navigation en vigueur dans le pays où le Flyboard® sera utilisé.
S'assurer que la zone où le Flyboard® sera utilisé soit dégagée de tout autre véhicule nautique tel que bateau, autre VNM ou autre utilisateur de Flyboard® ainsi que de baigneurs, plongeurs ou autres usagers de la mer.

Avant de s'élever à une hauteur supérieure à 2 mètres ou de plonger : s'assurer que la profondeur minimum soit de 4 mètres et que l'eau soit assez claire pour estimer la profondeur ainsi que les reliefs les yeux ouverts dans l'eau.
Il est fortement déconseillé de décoller, atterrir ou utiliser le Flyboard® à proximité de toute source de risque telle que rochers, quais, plages, bateaux, berges etc..., le risque de se blesser en heurtant ces surfaces est très important.

- Pour commencer, l'utilisateur du Flyboard® doit être dans l'eau à plat ventre
- Ne jamais diriger les jets de propulsions en direction d'une personne.
- Ne dépassez pas vos limites et évitez toute manœuvre agressive afin de réduire les risques de perte de contrôle.

Il s'agit d'un engin à haute performance et non d'un jouet.
- Ne pas reproduire les figures et les comportements à risques vus à la télévision ou sur Internet (back flips), ceux-ci sont réalisés par des professionnels, vous risquerez de subir de sérieux dommages corporels et de mettre votre vie en danger ainsi que d'endommager sérieusement le matériel si les figures ne sont pas accomplies parfaitement.

Ne pas prendre de trajectoire trop serrée opposée au VNM mais accompagner le virage avec un rayon de courbure de 4 mètres minimum. Une trajectoire trop agressive entraîne un freinage brutal du Flyboard® ainsi qu'un virage brutal du VNM ayant pour conséquence éventuelle :
- la chute de l'utilisateur du Flyboard®
- la chute du conducteur du VNM
- la casse du matériel telle que les pièces n° 007 008 009 et 010
- Endommager le tuyau en provoquant un décollement entre la paroi interne et externe du tuyau au niveau de la liaison avec la sangle

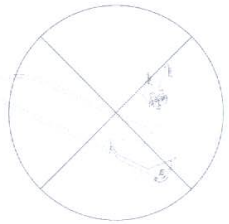

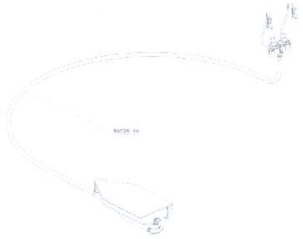

- Ne pas tourner à 360° devant le VNM car cela risque :
a) D'endommager le tuyau en provoquant un décollement entre la paroi interne et externe du tuyau
b) Si le Flyboard® est utilisé avec l'option électronique cela peut endommager la gaine du câble

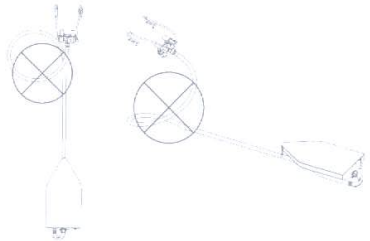

- Pour faire décoller une personne débutante, le conducteur du VNM ne doit jamais dépasser 4500 tours/min, il ne faut surtout pas accélérer si l'utilisateur ne parvient pas à sortir de l'eau car l'utilisateur risque d'être propulsé dans les airs lors du positionnement des pieds à plat. Si la personne n'arrive pas à décoller, cela signifie que ses pieds ne sont pas positionnés correctement.
- Lorsque le Flyboard® est utilisé par 2 personnes (sans kit électronique), le conducteur du VNM ne doit jamais dépasser les 6000 tours/min, il est préconisé d'utiliser la clé bridée pour des VNM de plus de 250 cv.
- Si l'utilisateur du Flyboard® utilise la manette électronique pour la première fois, il doit commencer par l'étape 1 d'apprentissage - position 1 seule LED éclairée pendant minimum 20 minutes.
- Chaque étape doit être pratiquée pendant 20 minutes minimum avant de franchir l'étape supérieure.

A l'exception de la LED 4 qui ne doit jamais être utilisée avant 10 heures d'entraînement en position 3 pour les VNM supérieurs à 150 cv.
- L'utilisateur du Flyboard® et le conducteur du VNM doivent s'assurer que la distance entre le VNM et le Flyboard® ne soit jamais inférieure à 4 mètres.
- L'utilisateur du Flyboard® et le conducteur du VNM doivent s'assurer que l'utilisateur du Flyboard® ait une stabilité suffisante et qu'il ne fasse plus de chute sur le dos avant de franchir une nouvelle étape de hauteur.

- L'utilisateur du Flyboard® doit absolument toujours être en position d'avancer et ne jamais reculer afin de limiter les chutes sur le dos.
- L'utilisateur du Flyboard® doit en permanence contrôler la position du VNM par rapport à lui et d'être d'autant plus vigilant lorsqu'il s'élève à des hauteurs supérieures à 4 mètres.
- L'utilisateur du Flyboard® doit également contrôler en permanence la présence d'éventuels objets, récifs, bouées, etc... .
- Lors des chutes dans l'eau, l'utilisateur du Flyboard® doit en permanence vérifier la distance entre lui et le VNM auquel il est connecté car l'inertie peut pousser le VNM jusqu'à lui à une vitesse faible mais susceptible de le surprendre ou de l'impressionner.
- Lors de chutes dans l'eau, il est indispensable que l'utilisateur du Flyboard® ou le conducteur du VNM relâchent l'accélérateur le plus vite possible et éteigne le moteur.
- Lorsque l'utilisateur du Flyboard® est sous l'eau (chute ou plongeon) le conducteur du VNM doit immédiatement relâcher les gaz et couper le moteur.
- Un niveau minimum en natation est obligatoire.
- Le Flyboard® ne doit pas être utilisé par des personnes phobiques de l'eau.
- Lors de chutes plus particulièrement sur le dos, l'utilisateur du Flyboard® peut descendre à une profondeur d'environ 2 mètres, il doit donc anticiper une apnée d'environ 10 secondes au moment de la chute et pendant l'immersion.
- A tout moment l'utilisateur du Flyboard® doit se tenir prêt à cette éventualité, il est conseillé de retomber le plus possible de face afin que les buses de propulsion soient dirigées vers le bas, ce qui aide considérablement à amortir la chute et de ce fait à ne pas s'enfoncer sous l'eau.
- Ne jamais prendre une trajectoire en direction du VNM aussi bien de face que de dos.

3. TYPE DE VNM A UTILISER

- Tout type de VNM à condition qu'il soit homologué et certifié par les autorités du pays dans lequel il est utilisé.
- Puissance minimum requise : 100 CV
- Puissance maximum requise : 300 CV
- Il est extrêmement dangereux et déconseillé de retirer les éléments de flottabilité du VNM.
- Des adaptateurs sont disponibles chez nos distributeurs selon la marque et le modèle de chaque VNM.

4. ADAPTATION VNM

Pour adapter le Flyboard® sur le VNM :
a) Démonter le système de direction et le système de marche arrière
b) Connecter le système d'attache rapide (pièce n°001) avec l'adaptateur approprié à la marque et au modèle du VNM

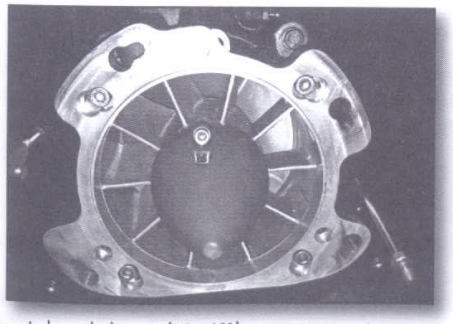

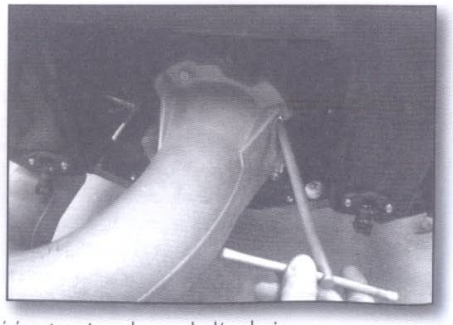

Les vis du coude de sortie (pièce A01) se serrent en sens inverse et modérément car risque de casser la clé ou la vis
Serrer en 1er la vis en haut à droite

FR

c) Insérer un côté de la sangle n°011 par l'une des fentes situées sur la chaussette de protection, faire le tour en passant entre le tuyau et la chaussette de protection et ressortir par l'autre fente comme indiqué sur le croquis et la photo

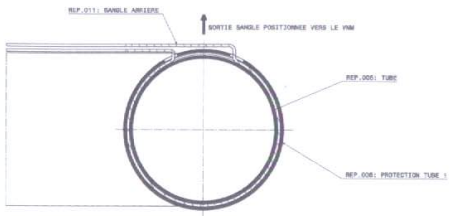

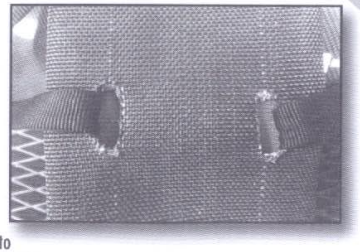

d) Insérer le mousqueton n° 012 dans la sangle 011 comme indiqué sur la photo

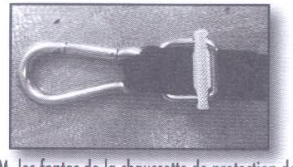

e) Lorsque le coude A01 est monté sur le VNM, les fentes de la chaussette de protection doivent être orientées vers la coque du VNM
f) Connecter le mousqueton de la sangle n°011 au crochet d'attelage arrière droit du VNM
g) Régler la sangle n°011 afin de former un delta sous la coque comme indiqué sur le dessin

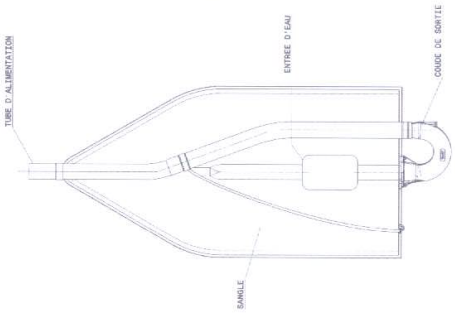

Lors de la 1ère utilisation réajuster le réglage de la sangle n°011 afin que le tuyau rouge n° 005 soit positionné au milieu de la coque lorsque l'utilisateur du Flyboard® effectue une ligne droite comme indiqué sur le croquis

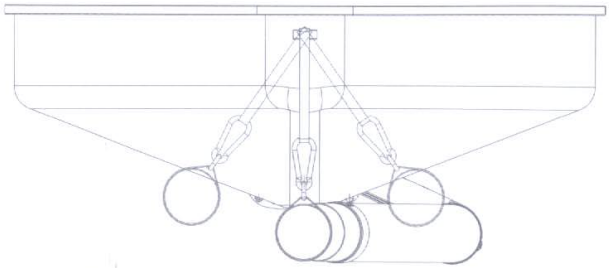

Si le tuyau est trop à droite du VNM cela signifie que la sangle est trop tendue
Si le tuyau est trop à gauche du VNM cela signifie que la sangle est trop détendue
h) Connecter la sangle n°010 au crochet d'attelage avant du VNM comme indiqué sur le dessin

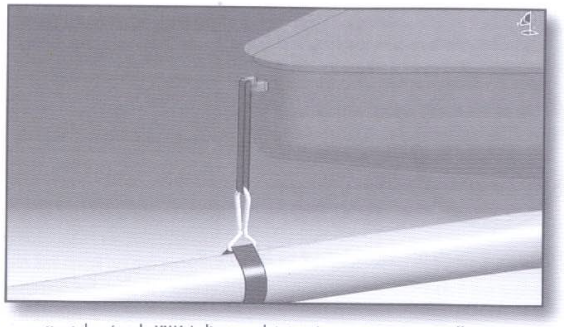

Le système électronique permettant de gérer le VNM à distance doit impérativement être installé par un professionnel.

5. OU FAIRE DU FLYBOARD® ?

Le Flyboard® peut s'utiliser aussi bien en lac ou étang qu'en haute mer à condition que la profondeur minimum d'eau de 4 mètres soit respectée.
Il est strictement interdit d'utiliser le Flyboard® dans des endroits exigus tels que bassins piscines etc...
Ne pas démarrer le VNM ou utiliser le Flyboard® dans des profondeurs d'eau insuffisantes (1 mètre minimum) avec un fond sableux, cela risque d'endommager les roulements du Flyboard® ainsi que le roulement situé dans la pièce n° A01 s'il est utilisé avec le kit électronique.
Dans l'éventualité de cette utilisation, vérifier le fonctionnement de tous les roulements avant utilisation ultérieure afin d'éviter de lourdes casses du matériel.
Attention il en va de la responsabilité de l'utilisateur de s'assurer qu'il y ait une profondeur d'eau suffisante dans le lieu choisi.

6. MAINTENANCE – ENTRETIEN – SAV

Afin d'assurer une bonne sécurité, il est recommandé de :
- Changer le tuyau tous les 2 ans
- Changer les billes en plastique des systèmes de pivot et de rotation du Flyboard® tous les 2 ans
- Changer les tuyaux raccordant le système de poussée au niveau des mains tous les 2 ans.
- Le Flyboard® doit être rincé à l'eau claire après chaque utilisation
- Ne pas tirer le tuyau sur le sol lorsqu'il est plein d'eau
- Le tuyau doit être rincé, séché et enroulé après chaque utilisation et avant chaque stockage
- Respecter le rayon de courbure de 15 cm minimum des 2 tuyaux annelés lors du stockage et de l'installation sur l'utilisateur du Flyboard®. Ceci endommage irréversiblement les durites.

Le Flyboard® doit être stocké dans un endroit sec et abrité.

Afin de bénéficier de la GARANTIE LIMITEE DE 1 AN SUR LE FLYBOARD®, vous devez impérativement vous enregistrer sur le site www.zapata-racing.com rubrique Flyboard – SAV dans les 15 jours suivant votre achat.

Nous vous rappelons que ZAPATA RACING ne garantit le Flyboard® que dans le cadre d'une utilisation telle que décrite dans le manuel.
La garantie est limitée au fonctionnement et non à l'état visuel des pièces.
La garantie ne couvre pas les pièces d'usure.
Le Flyboard® doit être utilisé dans sa configuration d'origine. Il est formellement interdit et dangereux de modifier, supprimer ou ajouter des pièces à l'exception de celles fournies par ZAPATA RACING.
Les casses de matériel engendrées par les chutes violentes liées à une utilisation extrême ne seront pas prises en garantie.

7. COMPOSITION ET ASSEMBLAGE DU FLYBOARD : NOTICE DE MONTAGE DU FLYBOARD

LISTE DES FOURNITURES POUR UN FLYBOARD - *LIST OF SUPPLIES FOR ONE FLYBOARD*
POUR UN FLYBOARD IL FAUT: *FOR ONE FLYBOARD :*

REF	QTE	DESIGNATION	NAME
228	01	CLE SPECIALE	*SPECIAL KEY*
038	02	TUBE ALIMENTATION STABILISATEUR	*FEEDING TUBE STABILIZER*
032	02	CHAUSSURE	*BOOT*
033	01	PLANCHE	*BOARD*
032	01	BOUCHON BUSE	*NOZZLE CAP*
031	01	BUSE DROITE	*RIGHT NOZZLE*
030	01	BUSE GAUCHE	*LEFT NOZZLE*
021	01	CONNECTEUR Y	*Y CONNECTOR*
013	01	PROTECTION TUBE 2	*PIPE PROTECTION 2*
012	01	MOUSQUETON ARRIERE	*BACK CARABINER*
011	01	SANGLE D'ATTACHE ARRIERE	*BACK STRAP*
010	01	SANGLE D'ATTACHE AVANT	*FRONT STRAP*
009	01	MOUSQUETON AVANT	*FRONT CARABINER*
008	01	ANNEAU D'ATTACHE	*TRIANGLE HOME*
007	01	SANGLE TUBE	*STRAP TUBE*
006	01	PROTECTION TUBE 1	*PIPE PROTECTION 1*
005	01	TUBE D'ALIMENTATION	*SUPPLY PIPE*
001	01	INTERFACE TURBINE	*PUMP INTERFACE*
A07	01	KIT ACCESSOIRES FLYBOARD	*FLYBOARD ACCESSORY KIT*
A06	01	STABILISATEUR DROIT ASSEMBLE	*ASSEMBLED RIGHT STABILIZER*
A05	01	STABILISATEUR GAUCHE ASSEMBLE	*ASSEMBLED LEFT STABILIZER*
A04	01	PIVOT PLANCHE ASSEMBLE	*ASSEMBLED PIVOTAL BOARD*
A03	01	PIVOT TUBE	*PIVOTAL HOSE*
A01	01	COUDE EQUIPE	*EQUIPPED ELBOW*

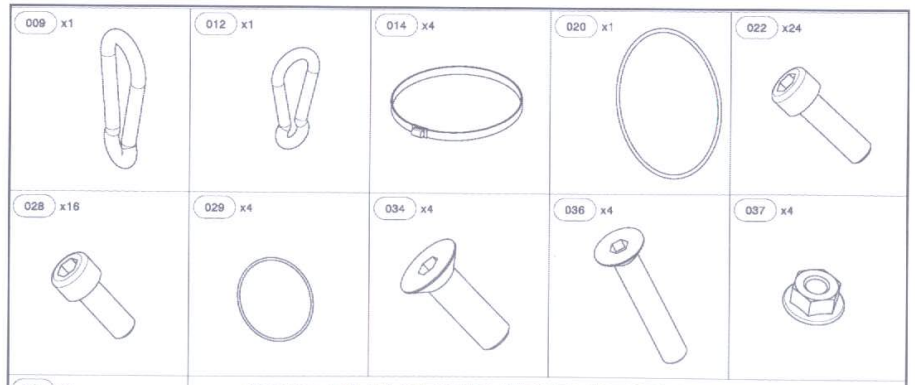

ENSEMBLE A07: KIT ACCESSOIRES FLYBOARD / *SET A07 : FLYBOARD ACCESSORIES*
POUR UN KIT ACCESSOIRES FLYBOARD IL FAUT / *FOR ONE FLYBOARD ACCESSORY SET*

039	02	COLLIER DE SERRAGE TUBE STABILISATEUR	*STABILIZER TUBE CLAMP*
037	04	ECROU DE FIXATION M6	*M6 NUT*
036	04	VIS DE FIXATION M6x35	*M6x35 SCREW*
034	04	VIS DE FIXATION M8x25	*M8x25 SCREW*
029	04	JOINT D'ETANCHEITE PIVOT PLANCHE	*PIVOTAL BOARD GASKET*
028	16	VIS DE FIXATION M6x16	*M6x16 SCREW*
022	24	VIS DE FIXATION M6x20	*M6x20 SCREW*
020	01	JOINT D'ETANCHEITE PIVOT TUBE D'ALIMENTATION	*PIVOTAL SUPPLY TUBE GASKET*
014	04	COLLIER DE SERRAGE TUBE D'ALIMENTATION	*SUPPLY TUBE CLAMP*
012	01	MOUSQUETON ARRIERE	*BACK CARABINER*
009	01	MOUSQUETON AVANT	*FRONT CARABINER*

PHASE 01 : MONTAGE DE LA CONNEXION JET
PHASE 01: PWC CONNECTION ASSEMBLY

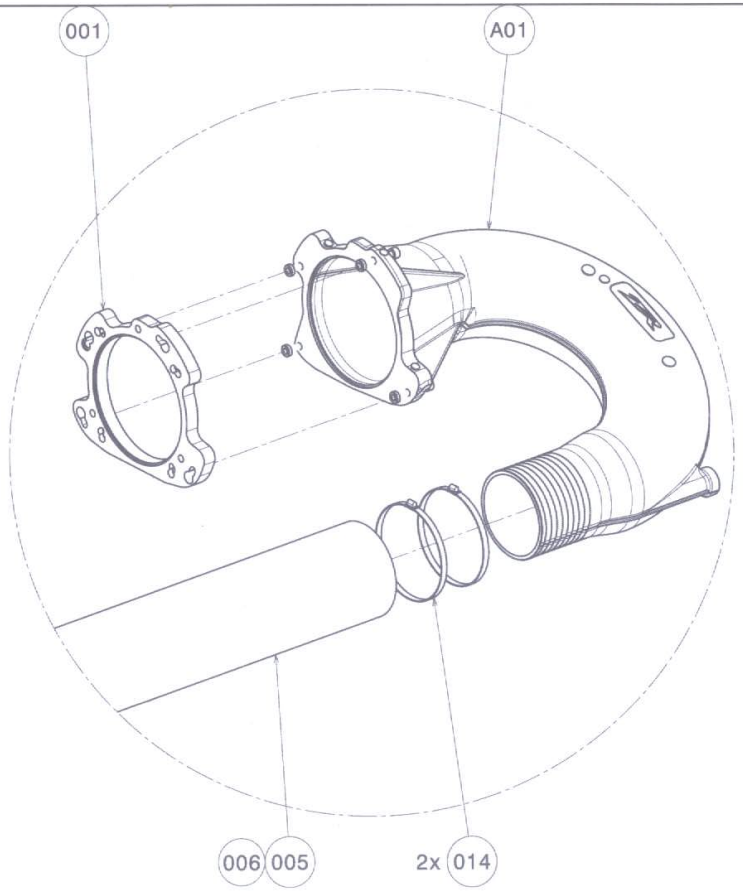

INSTRUCTIONS

001: A MONTER SUR LE VNM EN LIEU ET PLACE DU CONE DE SORTIE EN UTILISANT LE KIT D'ADAPTATION COMME DANS LES FICHES « MONTAGE ADAPTATEUR FLYBOARD » SUIVANT LE MODELE DE VNM (VOIR PHOTO CI-APRES)

014 : COUPLE DE SERRAGE : 24 N/m, AVANT SERRAGE POSITIONNER LA CHAUSSETTE DE PROTECTION REP.006 VERS LE HAUT (VOIR PHOTO) RESSERRER TOUTES LES 10 HEURES

001 : CONNECTED TO THE PWC INSTEAD OF THE OUTLET CONE USING THE ADAPTER KIT AS EXPLAINED IN THE "FLYBOARD ADAPTER ASSEMBLY" SHEET ACCORDING TO THE PWC MODEL (SEE PICTURE)

014: TORQUE: 24 N/m, BEFORE TIGHTENING PLACE THE PROTECTION SOCK REP.006 UPWARDS (SEE PICTURE)

TIGHTEN EVERY 10 HOURS

PHASE 2: MONTAGE DES FIXATIONS TUBE
PHASE 2: TUBE ATTACHMENT ASSEMBLY

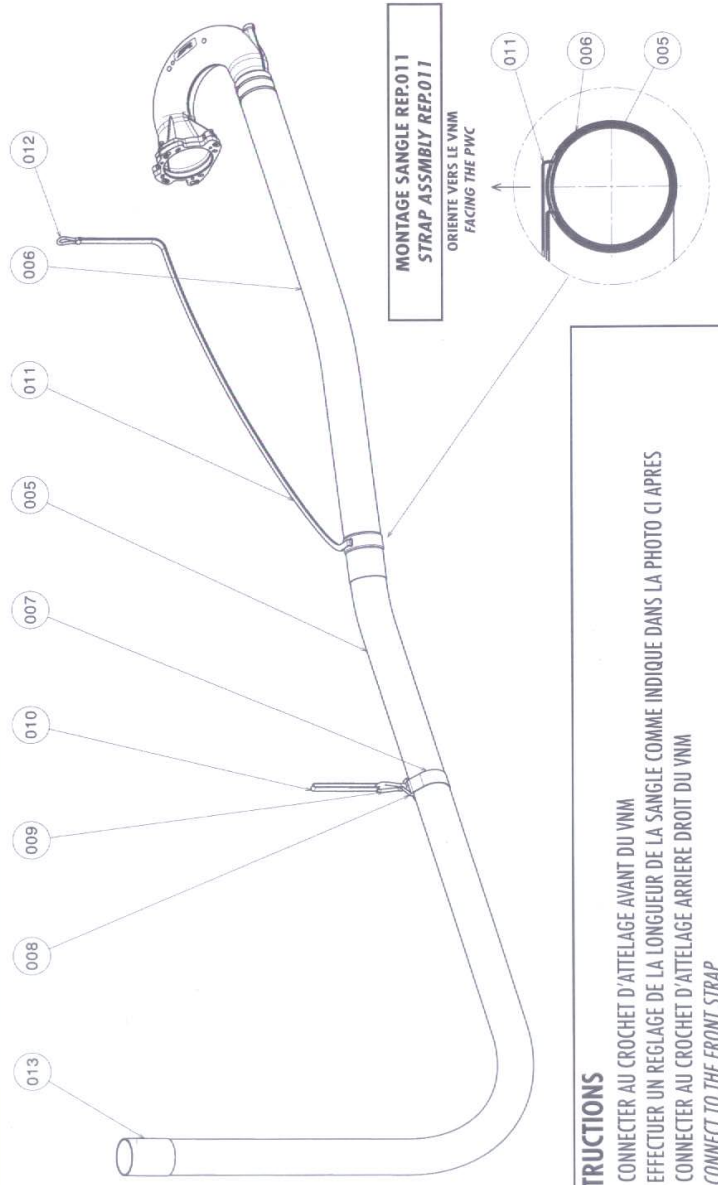

INSTRUCTIONS

010 : CONNECTER AU CROCHET D'ATTELAGE AVANT DU VNM

011 : EFFECTUER UN REGLAGE DE LA LONGUEUR DE LA SANGLE COMME INDIQUE DANS LA PHOTO CI APRES

012 : CONNECTER AU CROCHET D'ATTELAGE ARRIERE DROIT DU VNM

010 :CONNECT TO THE FRONT STRAP

011 :ADJUST THE STRAP AS SHOWN IN THE PICTURE

011 : CONNECT TO THE BACK CARABINER

PHASE 03 : MONTAGE DU PIVOT TUBE
PHASE 03 : PIVOTAL HOSE CONNECTION

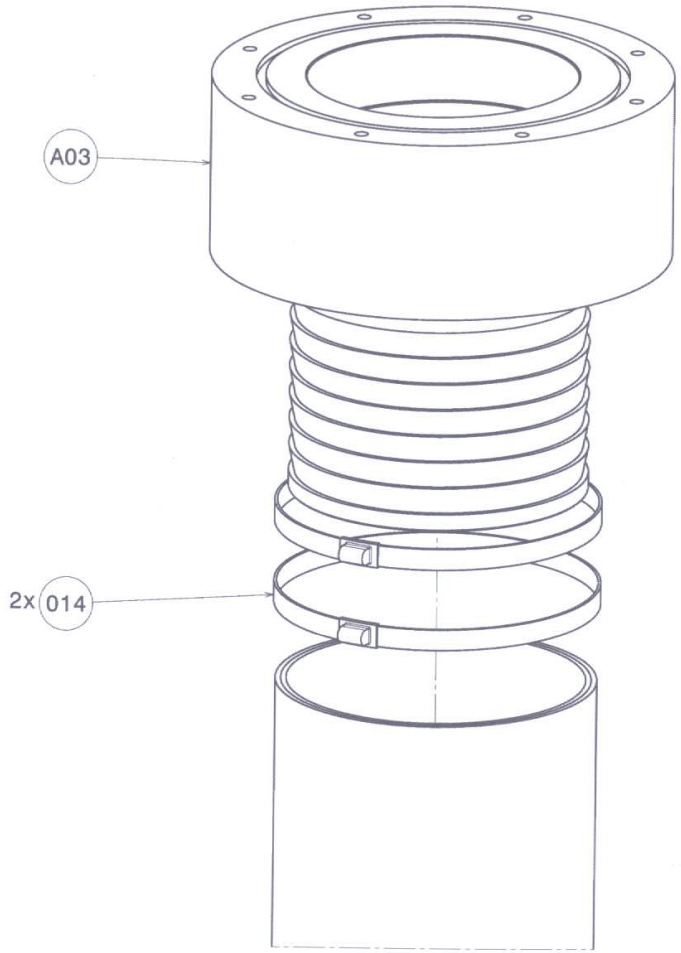

INSTRUCTIONS

014 : COUPLE DE SERRAGE : 18 N/m

014 : TORQUE 18 N/m

PHASE 04 : MONTAGE CONNECTEUR Y
PHASE 04 : Y CONNECTOR ASSEMBLY

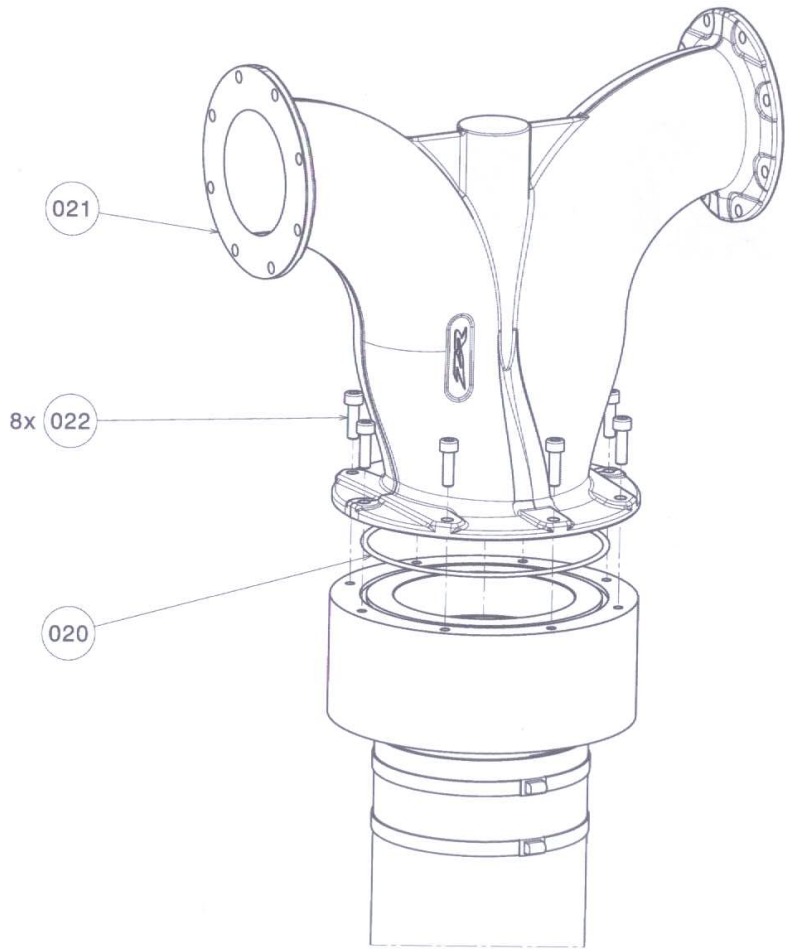

INSTRUCTIONS

022 : COUPLE DE SERRAGE : 10 N/m, UTILISER DU FREIN FILET LEGER

022 : TORQUE 10 N/m USE LIGHT TORQUE BRAKE

PHASE 05: MONTAGE BUSE ET PIVOT GAUCHE
PHASE 05 : LEFT NOZZLE AND PIVOTAL ASSEMBLY

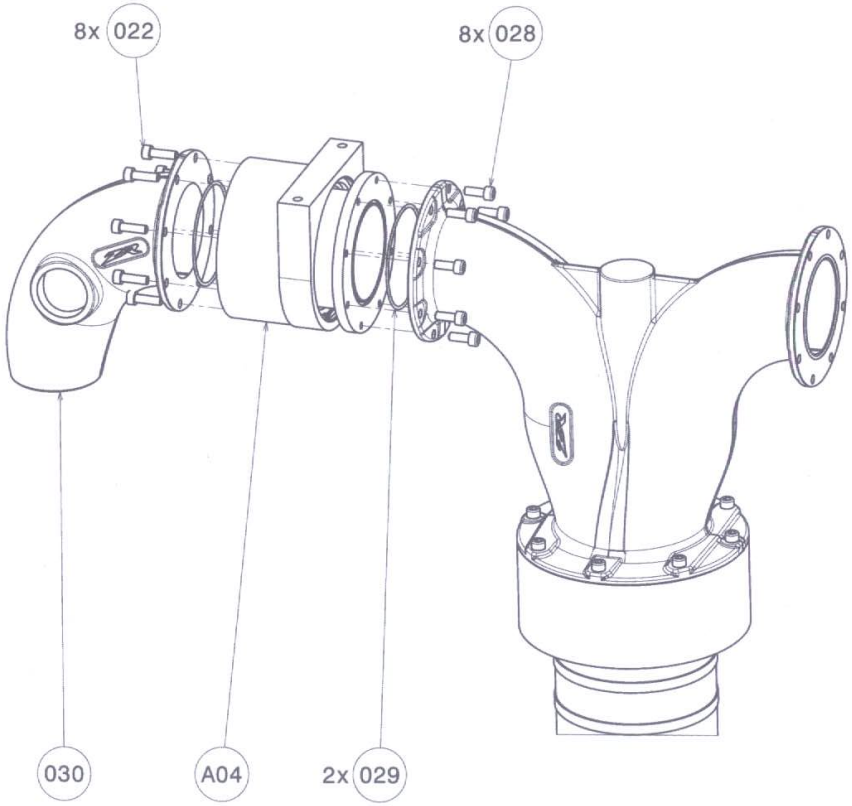

INSTRUCTIONS

022 : COUPLE DE SERRAGE : 10 N/m, UTILISER DU FREIN FILET LEGER
028 : COUPLE DE SERRAGE : 10 N/m, UTILISER DU FREIN FILET LEGER
022 : TORQUE 10 N/m USE LIGHT TORQUE BRAKE
028 : TORQUE 10 N/m USE LIGHT TORQUE BRAKE

PHASE 06: MONTAGE ET BUSE PIVOT DROIT
PHASE 06 : RIGHT NOZZLE AND PIVOTAL ASSEMBLY

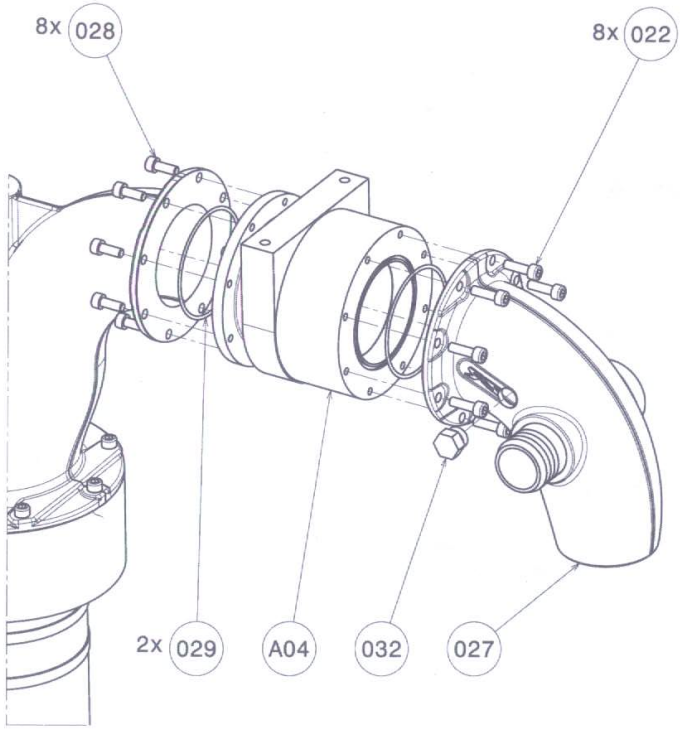

INSTRUCTIONS

022 : COUPLE DE SERRAGE : 10 N/m, UTILISER DU FREIN FILET LEGER
028 : COUPLE DE SERRAGE : 10 N/m, UTILISER DU FREIN FILET LEGER
022 : TORQUE 10 N/m USE LIGHT TORQUE BRAKE
028 : TORQUE 10 N/m USE LIGHT TORQUE BRAKE

PHASE 07: MONTAGE DE LA PLANCHE
PHASE 07 : BOARD ASSEMBLY

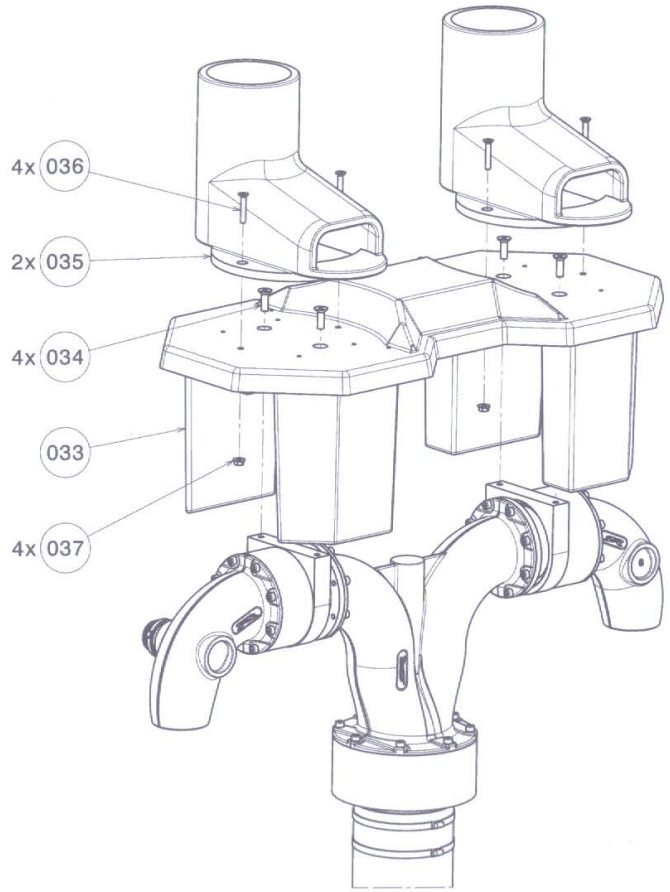

INSTRUCTIONS

034 : COUPLE DE SERRAGE 16 N/m UTILISER DU FREIN FILET LEGER
035 : SERRER LES CHAUSSURES DE FACON A GARANTIR UN BON MAINTIEN ET UNE BONNE STABILITE DU PIED
036 : COUPLE DE SERRAGE 10 N/m UTILISER DU FREIN FILET LEGER
034 : TORQUE 16 N/m USE LIGHT TORQUE BRAKE
035 :TIGHTEN THE SHOES IN ORDER TO GUARANTEE A GOOD FEET MAINTENANCE AND STABILITY
036 : TORQUE 10 N/m.USE LIGHT TORQUE BRAKE

PHASE 08: MONTAGE TUBE STABILISATEUR GAUCHE
PHASE 08: LEFT STABILIZER TUBE ASSEMBLY

NOTA: IDEM POUR LE MONTAGE DU TUBE STABILISATEUR DROIT
NOTA : IDEM FOR THE RIGHT STABILIZER TUBE ASSEMBLY

INSTRUCTIONS

039: COUPLE DE SERRAGE 10 N/m
039 : TORQUE 10 N/m

PHASE 09 : MONTAGE STABILISATEUR GAUCHE
PHASE 09 : LEFT STABILIZER ASSEMBLY

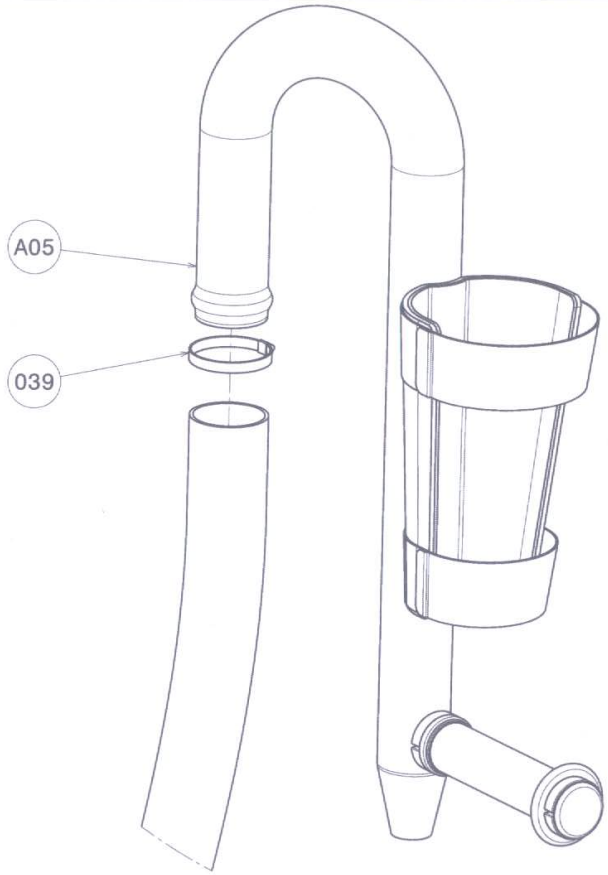

INSTRUCTIONS

039 : COUPLE DE SERRAGE 10 N/m
A05 : AVANT SERRAGE DU COLLIER REP.036 ORIENTER LES POIGNEES VERS L'AVANT DU FLYBOARD
A05 : SERRER MODEREMENT LES BANDES VELCRO SUR LES BRAS LORS DE L'UTILISATION
NOTA : IDEM POUR LE MONTAGE DU STABILISATEUR DROIT, REMPLACER LE REP.A05 PAR LE REP.A06
039 : TORQUE 10 N/m
A05 : BEFORE TIGHTENING THE CLAMP REP.036 DIRECT THE HANDLES TOWARDS THE FRONT OF THE FLYBOARD
A05: TIGHTEN MODERATELY THE VELCRO ON THE ARMS WHEN USING THE FLYBOARD
NOTA: IDEM FOR THE RIGHT STABILIZER ASSEMBLY, REPLACE REP.005 BY REP.006

PHASE 10: MONTAGE COMPLET
PHASE 10: FULL ASSEMBLY

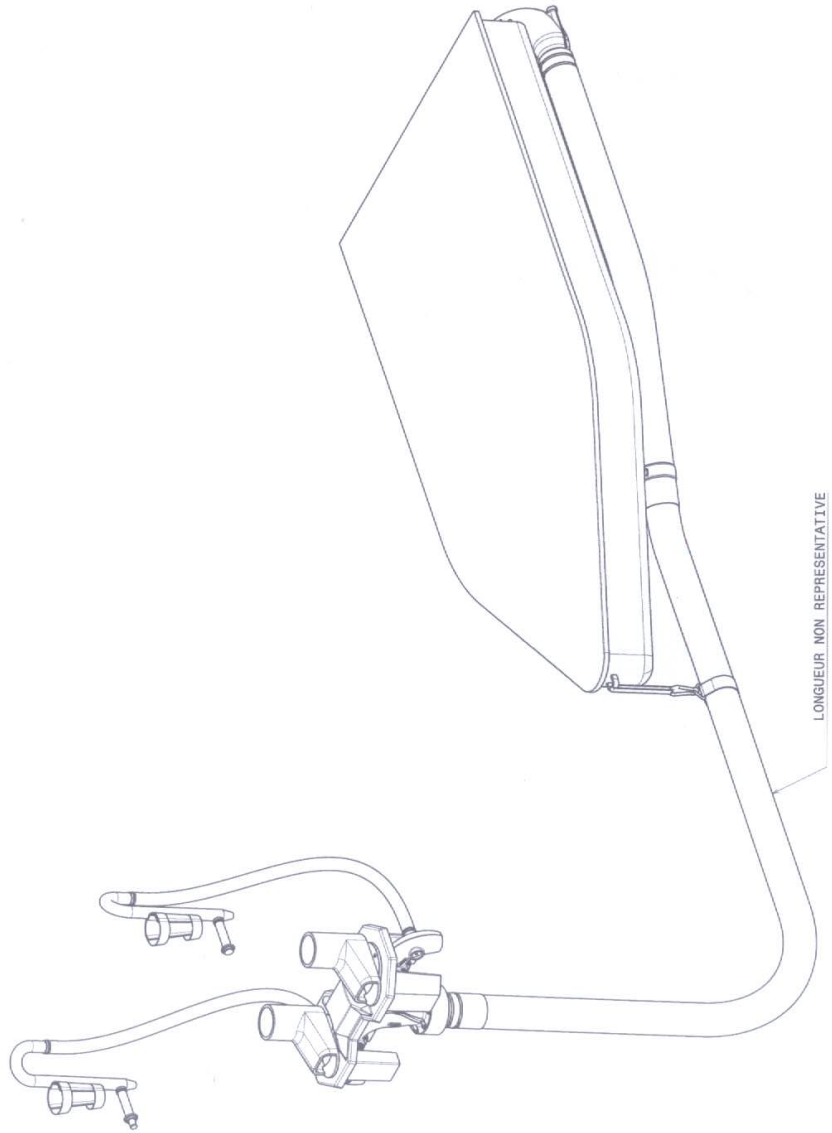

NOTES

KIT ADAPTATEUR FLYBOARD 01 – SEADOO / *FLYBOARD ADAPTER KIT 01 – SEADOO*

201	04	VIS CHC M8x30
200	04	RONDELLE SPECIALE 1
201	*04*	*CHC M8x30 SCREW*
200	*04*	*1 SPECIAL RING*

POUR UN KAF01 IL FAUT / *FOR A KAF01 IT IS NECESSARY*

200 x4

201 x4

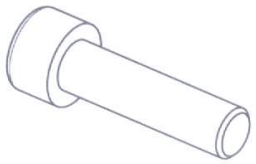

MONTAGE KAF01: ADAPTATEUR FLYBOARD SEADOO
KAF01 ASSEMBLY: SEADOO FLYBOARD ADAPTER

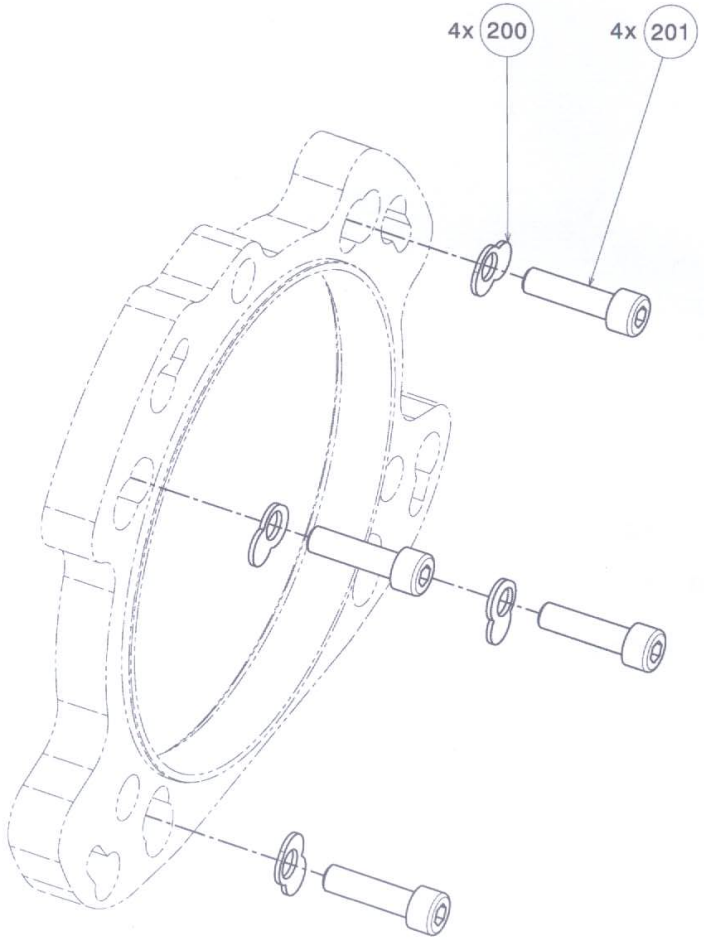

INSTRUCTIONS

201: COUPLE DE SERRAGE 28 N/m UTILISER DU FREIN FILET MOYEN

201 : TORQUE 28 N/m USE MEDIUM TORQUE BRAKE

NOTES

KIT ADAPTATEUR FLYBOARD 02 – SEADOO 2010 / FLYBOARD ADAPTER KIT 02 – SEADOO 2010

204	03	VIS CHC M8x80
203	01	ADAPTATEUR TURBINE SEADOO 2010
202	03	ENTRETOISE TURBINE SEADOO 2010
204	*03*	*CHC M8x80 SCREW*
203	*01*	*SEADOO 2010PUMP ADAPTER*
202	*03*	*SEADOO 2010 PUMP BRACE*

POUR UN KAF02 IL FAUT / *FOR A KAF02 IT IS NECESSARY*

202 x3

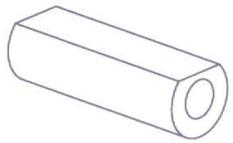

203 x1

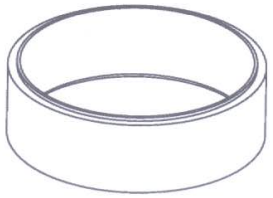

204 x3

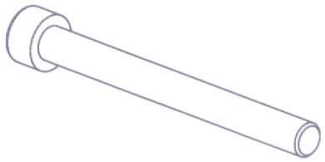

MONTAGE KAF02: ADAPTATEUR FLYBOARD SEADOO 2010
KAF 02 ASSEMBLY SEADOO 2010 FLYBOARD ADAPTER

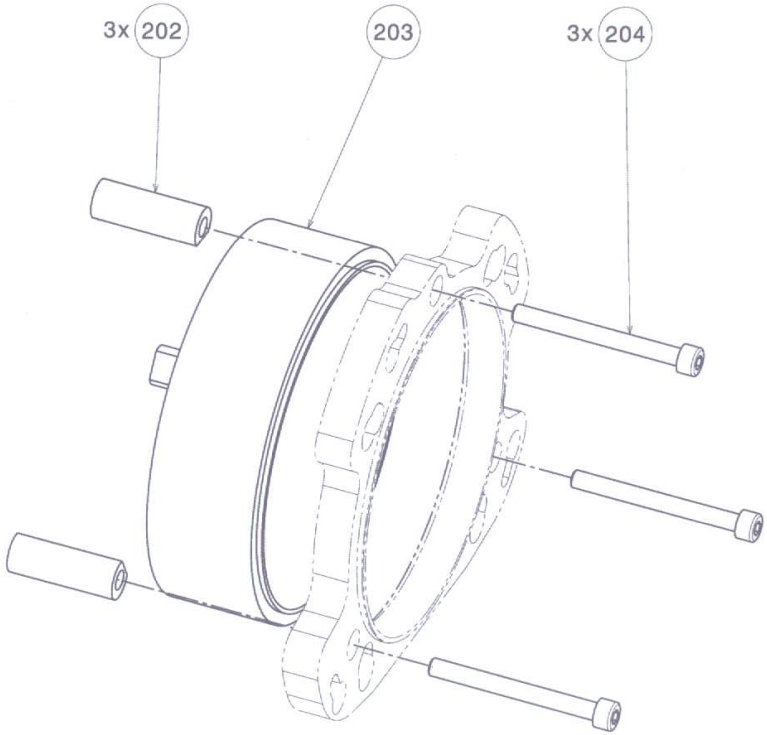

INSTRUCTIONS

204: COUPLE DE SERRAGE 28 N/m UTILISER DU FREIN FILET MOYEN

204 : TORQUE 28 N/m USE MEDIUM TORQUE BRAKE

NOTES

KIT ADAPTATEUR FLYBOARD 03 – KAWASAKI 15F / *FLYBOARD ADAPTER KIT 03 – KAWASAKI 15F*

206	04	RONDELLE SPECIALE 2
205	01	ADAPTATEUR TURBINE KAWASAKI 15F
201	04	VIS CHC M8x30
206	*04*	*2 SPECIAL RING*
205	*01*	*KAWASAKI 15F PUMP ADAPTER*
201	*04*	*CHC M8x80 SCREW*

POUR UN KAF03 IL FAUT / *FOR A KAF03 IT IS NECESSARY*

201 x4

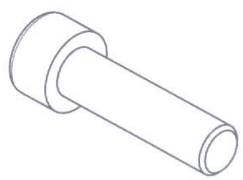

205 x1

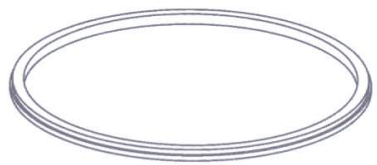

206 x4

MONTAGE KAF03: ADAPTATEUR FLYBOARD KAWASAKI 15F
KAF 03 ASSEMBLY KAWASAKI 15F FLYBOARD ADAPTER

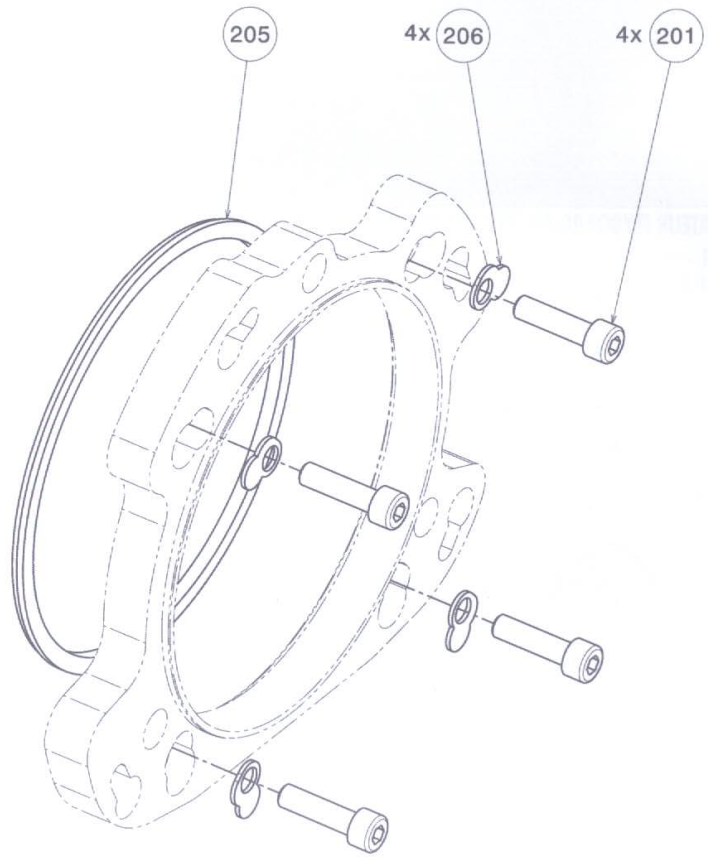

INSTRUCTIONS

201: COUPLE DE SERRAGE 28 N/m UTILISER DU FREIN FILET MOYEN

201 : TORQUE 28 N/m USE MEDIUM TORQUE BRAKE

NOTES

KIT ADAPTATEUR FLYBOARD 04 – KAWASAKI ULTRA / *FLYBOARD ADAPTER KIT 03 – KAWASAKI ULTRA*

207	01	ADAPTATEUR TURBINE KAWASAKI ULTRA
206	04	RONDELLE SPECIALE 2
201	04	VIS CHC M8x30
207	*04*	*KAWASAKI ULTRA PUMP ADAPTER*
206	*01*	*SPECIAL RING 2*
201	*04*	*CHC M8x80 SCREW*

POUR UN KAF04 IL FAUT / *FOR A KAF04 IT IS NECESSARY*

201 x4

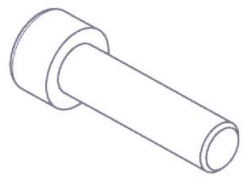

206 x4

207 x1

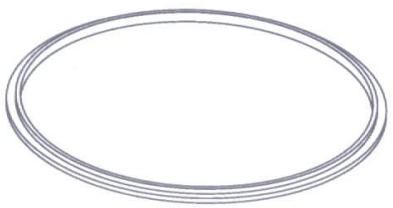

MONTAGE KAF04: ADAPTATEUR FLYBOARD KAWASAKI ULTRA
KAF 03 ASSEMBLY KAWASAKI ULTRA FLYBOARD ADAPTER

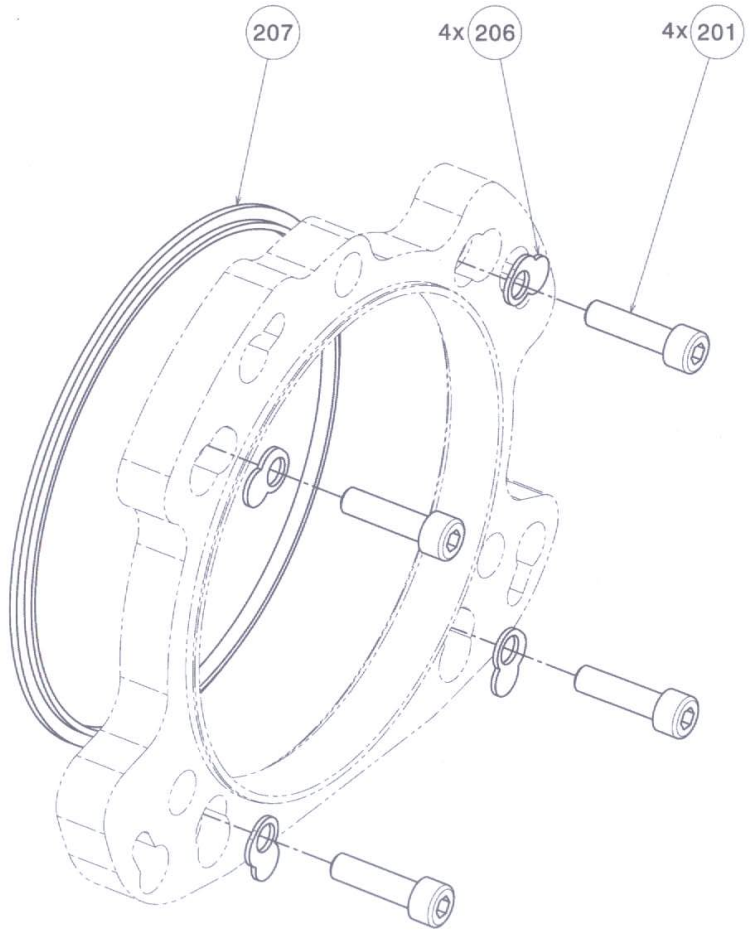

INSTRUCTIONS

201: COUPLE DE SERRAGE 28 N/m UTILISER DU FREIN FILET MOYEN

201 : TORQUE 28 N/m USE MEDIUM TORQUE BRAKE

NOTES

KIT ADAPTATEUR FLYBOARD 05 – YAMAHA / *FLYBOARD ADAPTER KIT 05 – YAMAHA*

210	04	VIS SPECIALE M10x120
209	04	ENTRETOISE TURBINE YAMAHA
208	01	ADAPTATEUR TURBINE YAMAHA
210	*04*	*M10x120 SPECIAL CREW*
209	*04*	*YAMAHA PUMP BRACE*
208	*01*	*YAMAHA PUMP ADAPTER*

POUR UN KAF05 IL FAUT / *FOR A KAF05 IT IS NECESSARY*

208 x1

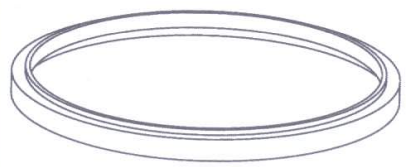

209 x4

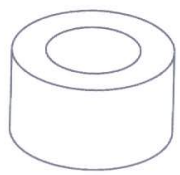

210 x4

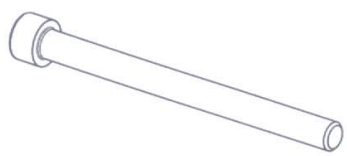

MONTAGE KAF05: ADAPTATEUR FLYBOARD YAMAHA
KAF 05 ASSEMBLY YAMAHA FLYBOARD ADAPTER

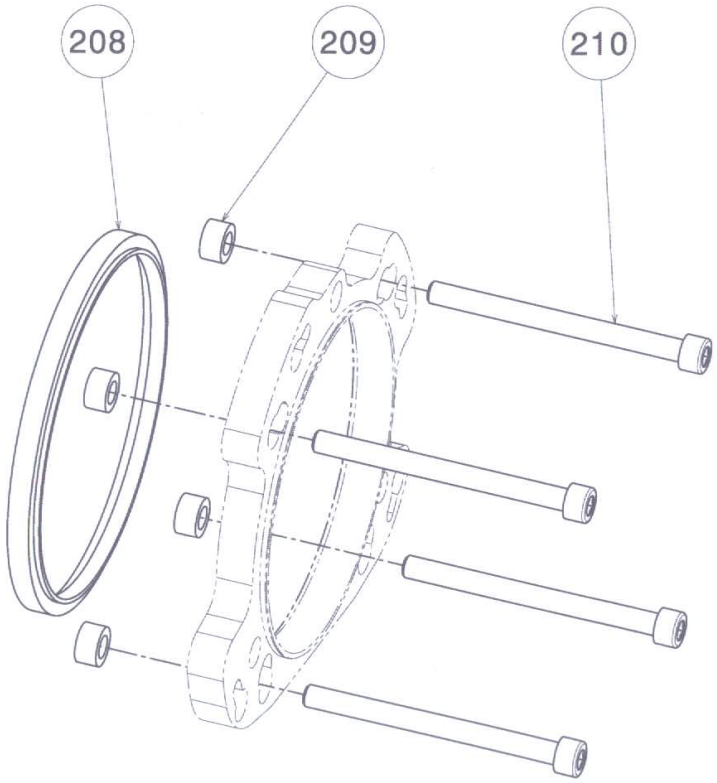

INSTRUCTIONS

210: COUPLE DE SERRAGE 28 N/m UTILISER DU FREIN FILET MOYEN

210 : TORQUE 28 N/m USE MEDIUM TORQUE BRAKE

KIT ADAPTATEUR NOZZLE 01 – SEADOO / *NOZZLE KIT ADAPTER 01 – SEADOO*

219	02	ROTULE RAPIDE	*QUICK BALL*
218	01	ADAPTATEUR TRIM SEADOO	*SEADOO TRIM ADAPTER*
217	01	ADAPTATEUR ROTULE SEADOO	*SEADOO BALL ADAPTER*
216	01	BOUCHON SEADOO	*SEADOO CAP*
215	04	ECROU FREIN M8	*M8 LOCKNUT*
214	04	RONDELLE M 8	*M8 RING*
213	04	VIS TCZHC M8x40	*TCZHC M8x40 SCREW*
211	04	RONDELLE SPECIALE 3	*SPECIAL RING 3*
207	01	ADAPTATEUR NOZZLE SEADOO	*SEADOO NOZZLE ADAPTER*
B1	01	INTERFACE NOZZLE EQUIPEE	*NOZZLE EQUIPPED INTERFACE*

POUR UN KAN01 IL FAUT / *FOR A KAN01 IT IS NECESSARY*

B1 x1

207 x1

211 x4

213 x4

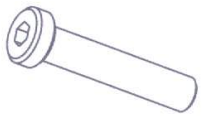

214 x4

215 x4

216 x1

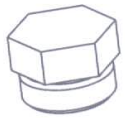

217 x1

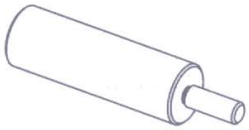

218 x1

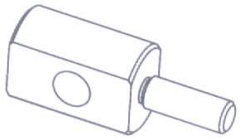

219 x2

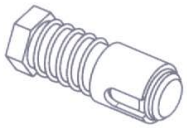

MONTAGE KAN01: ADAPTATEUR NOZZLE SEADOO
KAN01 ASSEMBLY: SEADOO NOZZLE ADAPTER

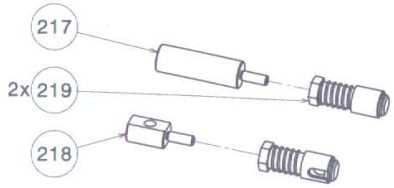

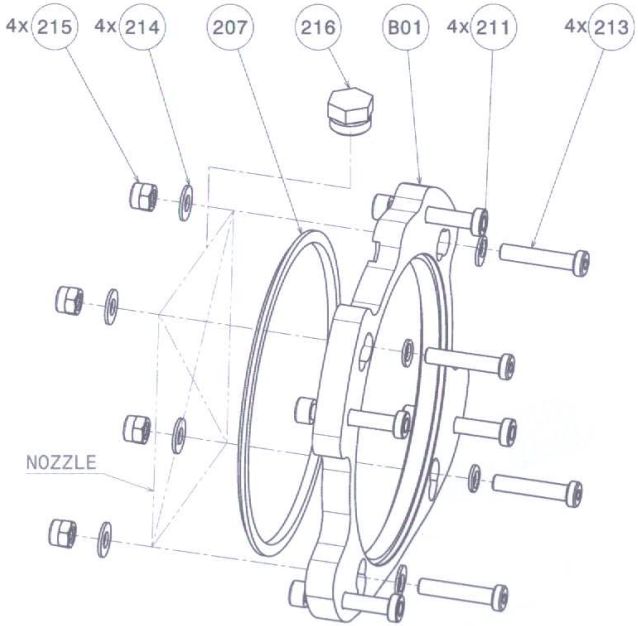

INSTRUCTIONS

213: COUPLE DE SERRAGE 28 N/m
216 : MONTAGE SUR LE NOZZLE EN LIEU ET PLACE DE ...
217 : MONTAGE EN LIEU ET PLACE DE LA ROTULE DE DIRECTION (VOIR PHOTO)
218 : MONTAGE EN LIEU ET PLACE DE LA ROTULE DE TRIM (VOIR PHOTO)
213 : TORQUE 28 N/m
216: CONNECT TO THE NOZZLE INSTEAD OF...
217: CONNECT INSTEAD OF THE ROD END (SEE PICTURE)
218: CONNECT INSTEAD OF THE BALL TRIM (SEE PICTURE)

KIT ADAPTATEUR NOZZLE 02 – YAMAHA / *NOZZLE KIT ADAPTER 02 – YAMAHA*

223		ENTRETOISE VIS YAMAHA	*YAMAHA SCREW BRACE*
222		ADAPTATEUR ROTULE YAMAHA	*YAMAHA BALL ADAPTER*
221		ADAPTATEUR TRIM YAMAHA	*YAMAHA TRIM ADAPTER*
220		ADAPTATEUR NOZZLE YAMAHA	*YAMAHA NOZZLE ADAPTER*
219	02	ROTULE RAPIDE	*QUICK BALL*
215	04	ECROU FREIN M8	*M8 LOCKNUT*
214	04	RONDELLE M 8	*M8 RING*
213	04	VIS TCZHC M8x40	*TCZHC M8x40 SCREW*
B1	01	INTERFACE NOZZLE EQUIPEE	*NOZZLE EQUIPPED INTERFACE*

POUR UN KAN02 IL FAUT / *FOR A KAN02 IT IS NECESSARY*

B1 x1

213 x4

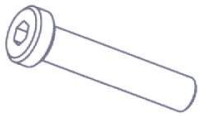

214 x4

215 x4

219 x2

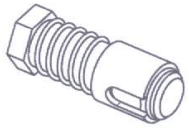

220 x1

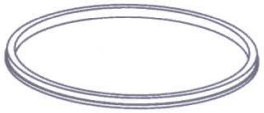

221 x1

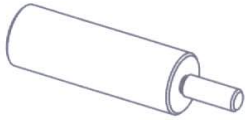

222 x1

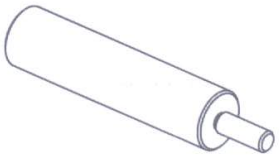

223 x4

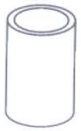

MONTAGE KAN02 ADAPTATEUR NOZZLE YAMAHA
KAN02 ASSEMBLY: YAMAHA NOZZLE ADAPTER

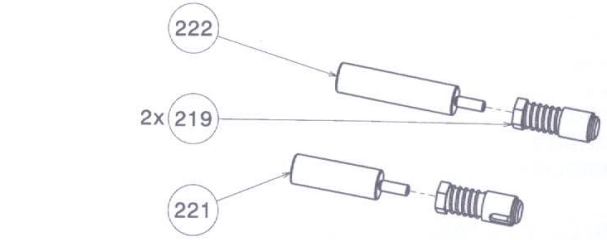

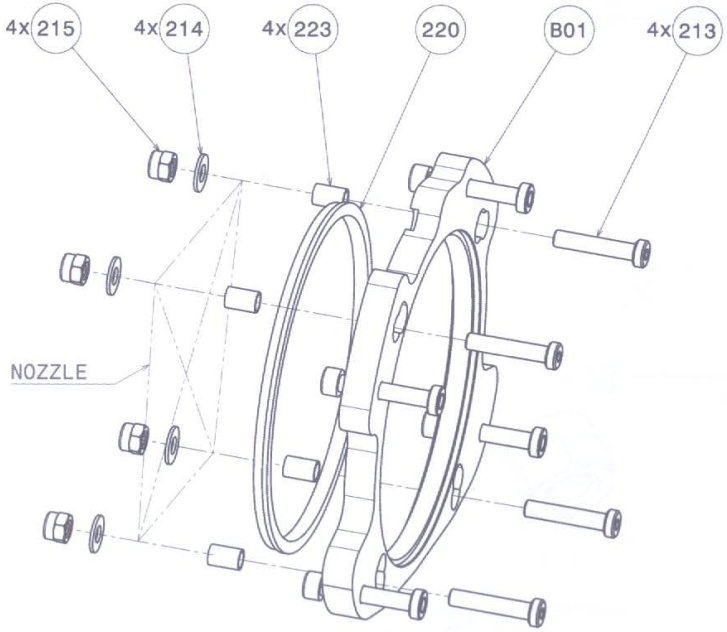

INSTRUCTIONS

213: COUPLE DE SERRAGE 28 N/m
221 : MONTAGE EN LIEU ET PLACE DE LA ROTULE DE TRIM (VOIR PHOTO)
222 : MONTAGE EN LIEU ET PLACE DE LA ROTULE DE DIRECTION (VOIR PHOTO)
213 : TORQUE 28 N/m
221: CONNECT INSTEAD OF THE BALL TRIM (SEE PICTURE)
222: CONNECT INSTEAD OF THE ROD END (SEE PICTURE)

KIT ADAPTATEUR NOZZLE 03 – KAWASAKI 15F / *NOZZLE KIT ADAPTER 03 – KAWASAKI 15F*

225		ADAPTATEUR ROTULE KAWASAKI 15F	*KAWASAKI 15F BALL ADAPTER*
224		ADAPTATEUR NOZZLE KAWASAKI 15F	*KAWASAKI 15F NOZZLE ADAPTER*
219	02	ROTULE RAPIDE	*QUICK BALL*
215	04	ECROU FREIN M8	*M8 LOCKNUT*
214	04	RONDELLE M 8	*M8 RING*
213	04	VIS TCZHC M8x40	*TCZHC M8x40 SCREW*
211	04	RONDELLE SPECIALE 3	*SPECIAL RING 3*
B1	01	INTERFACE NOZZLE EQUIPEE	*NOZZLE EQUIPPED INTERFACE*

POUR UN KAN03 IL FAUT / *FOR A KAN03 IT IS NECESSARY*

B1 x1

211 x4

213 x4

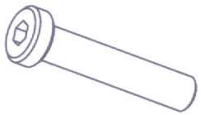

214 x4

215 x4

219 x1

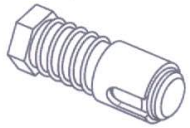

224 x1

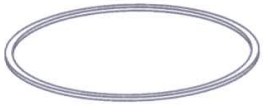

225 x1

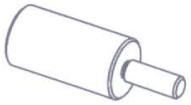

MONTAGE KAN03 ADAPTATEUR NOZZLE KAWASAKI 15F
KAN03 ASSEMBLY: KAWASAKI 15F NOZZLE ADAPTER

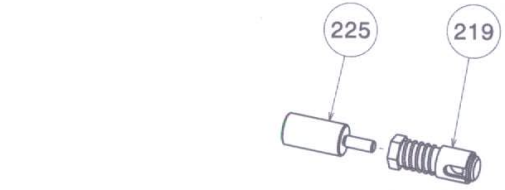

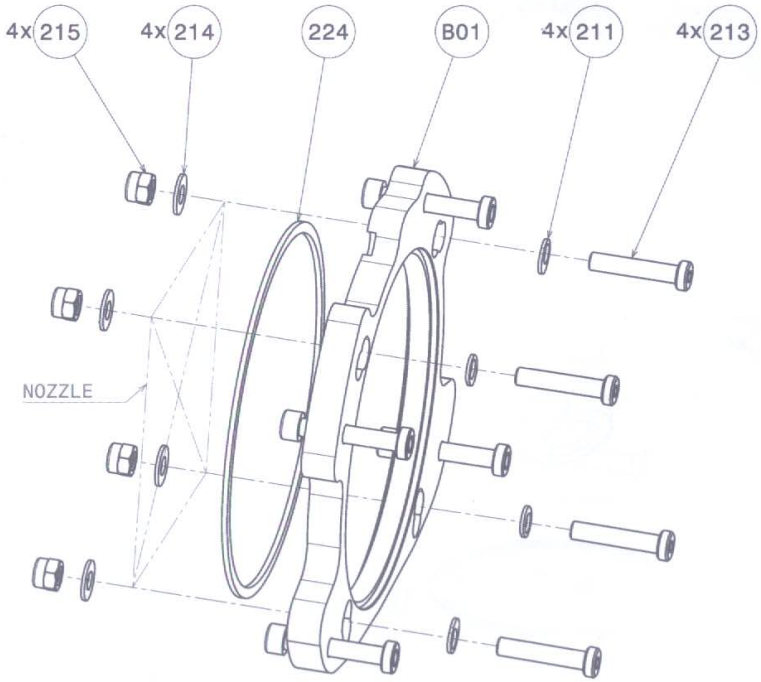

INSTRUCTIONS

213: COUPLE DE SERRAGE 28 N/m

225: MONTAGE EN LIEU ET PLACE DE LA ROTULE DE DIRECTION (VOIR PHOTO)

213 : TORQUE 28 N/m

225: CONNECT INSTEAD OF THE ROD END (SEE PICTURE)

KIT ADAPTATEUR NOZZLE 04 – KAWASAKI ULTRA / *NOZZLE KIT ADAPTER 04 – KAWASAKI ULTRA*

227		ADAPTATEUR TRIM KAWASAKI ULTRA	KAWASAKI ULTRA TRIM ADAPTER
226		ADAPTATEUR ROTULE KAWASAKI ULTRA	KAWASAKI ULTRA BALL ADAPTER
224		ADAPTATEUR NOZZLE KAWASAKI ULTRA	KAWASAKI ULTRA NOZZLE ADAPTER
219	02	ROTULE RAPIDE	QUICK BALL
215	04	ECROU FREIN M8	M8 LOCKNUT
214	04	RONDELLE M 8	M8 RING
213	04	VIS TCZHC M8x40	TCZHC M8x40 SCREW
211	04	RONDELLE SPECIALE 3	SPECIAL RING 3
B1	01	INTERFACE NOZZLE EQUIPEE	NOZZLE EQUIPPED INTERFACE

POUR UN KAN04 IL FAUT / *FOR A KAN04 IT IS NECESSARY*

B1 x1

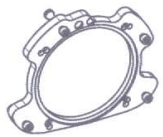

211 x4

213 x4

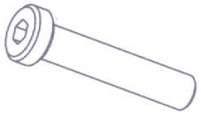

214 x4

215 x4

219 x2

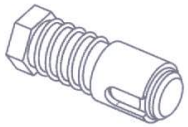

224 x1

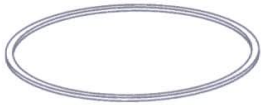

226 x1

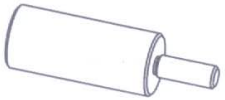

227 x1

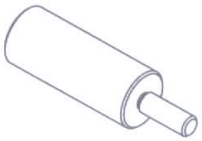

MONTAGE KAN04 ADAPTATEUR NOZZLE KAWASAKI ULTRA
KAN04 ASSEMBLY: KAWASAKI ULTRA NOZZLE ADAPTER

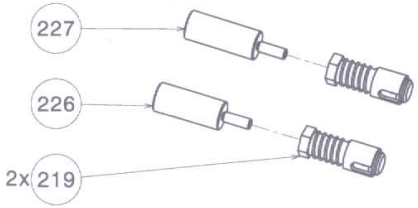

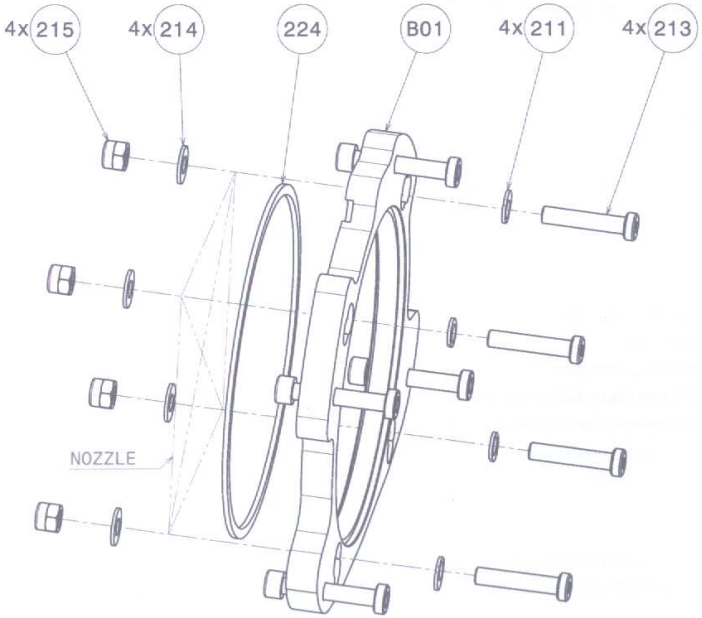

INSTRUCTIONS

213: COUPLE DE SERRAGE 28 N/m
226: MONTAGE EN LIEU ET PLACE DE LA ROTULE DE DIRECTION (VOIR PHOTO)
227 : MONTAGE EN LIEU ET PLACE DE LA ROTULE DE TRIM (VOIR PHOTO)
213: TORQUE 28 N/m
226: CONNECT INSTEAD OF THE ROD END (SEE PICTURE)
227: CONNECT INSTEAD OF THE BALL TRIM (SEE PICTURE)

1. DESCRIPTION

The Flyboard ® is an engine which allows propulsion in the air at the surface and subsurface water.
The nozzles allow the feet to ensure 90% of the thrust and serve to move along the inclination of the legs of the user of the Flyboard ®.
The nozzles on the handunits are used to ensure stabilization as ski poles.
Despite its intuitive use, the Flyboard ® is none the less an extreme sports gear to be practiced with great vigilance.
The Flyboard ® is licensed for all recreational and leisure rentals, lucrative shows and demonstrations are exclusively reserved to ZAPATA RACING.
The Flyboard ® is protected by international patents.
All rights reserved. Any reproduction, even partial, of the product by any means whatsoever is prohibited under penalty of law.
95% of the parts are made in France.

2. SAFETY – RISKY BEHAVIOUR – GENERAL INFORMATION

Despite its intuitive use, the Flyboard ® is an extreme sport gear, it is recommended not to be used under the age of 16.
(No weight restrictions are imposed)
It is forbidden and dangerous practice Flyboard when winds exceed 60 km / h and waves exceeding 1 meter in height.
It is mandatory to go through an hour of training in a specialized center initiation with an instructor to understand the basic concepts and assimilate the main security.
It is forbidden to use the Flyboard ® under the influence of alcohol, narcotics or drugs that affect alertness.

EQUIPMENT REQUIRED:

- Buoyancy Vest with CE certification
- Wakeboard helmet type
- Pants isothermal: the penetration of water through the orifices of the body during a fall or during contact with water jets of Flyboard ® may cause serious internal injuries. Wearing a simple bathing suit is not adequate protection against the power of water penetration into the lower orifices of the body.
- A back protector is recommended when the Flyboard ® is used with the electronic system in position 4 (full power)

IMPORTANT :

IT IS STRICTLY FORBIDDEN FOR MORE THAN ONE PERSON AT TIME TO USE THE FLYBOARD®
FOR RENTAL USE: IT IS STRICTLY FORBIDDEN TO ALLOW THE FLYBOARD® USER TO BE ALONE, THE PRESENCE OF THE MONITOR IS REQUIRED.
It is essential to follow the navigation laws in force in the country where the Flyboard ® will be used.
Make sure the area where the Flyboard ® will be used is cleared of any other watercraft such as boats, other PWC or other user of ® Flyboard as well as swimmers, divers and other users of the sea.

Before rising higher than 2 meters or diving: make sure that the minimum depth is 4 meters and the water is clear enough to estimate the depth and the reliefs eyes open in water
It is strongly recommended not to take off, land or use the Flyboard ® near any source of risk such as rocks, docks, beaches, boats, banks etc ..., the risk of getting hurt while hitting these surfaces needs to be eliminated.

- First, the Flyboard® user must be in water face down
- Never direct the jet propulsion to a person.
- Do not exceed your limits and avoid aggressive maneuvers to reduce the risk of loss of control. This is a high performance machine not a toy.
- Do not reproduce figures and risk behaviors seen on television or the Internet (back flips), these are made by professionals. You risl serious injury, put your life in danger and risk to seriously damage the equipment if the figures are not done perfectly.

Do not take too tight trajectory opposite to the PWC but follow the turn with a radius of curvature of 4 meters minimum. An aggressive patl leads to an overly breaking abruptly Flyboard ® and an abrupt turn of the PWC with the possible cases:
- The fall of the Flyboard ® user
- The fall of the PWC driver
- The breakage of the parts as n°007 008 009 & 010
- Damaging the pipe causing a separation between the inner and outer wall of the pipe at the connection with the strap

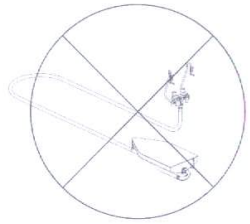

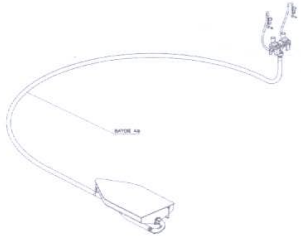

- Do not turn 360 ° to the watercraft as this may:
a) Damage the pipe causing a separation between the inner and outer wall of the pipe at the connection with the strap
b) Damage the cable sheath if the Flyboard ® is used with the electronic option

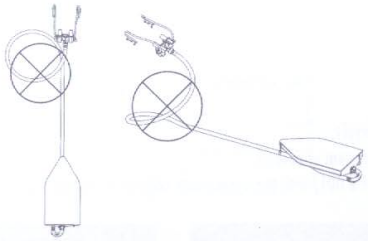

- To take off a novice person, the driver of the watercraft must not exceed 4500 rev / min, it is important not to accelerate if the user fail to leave the water because the user may be propelled in the air in positioning the feet flat. If the person fails to take off, it means that hi feet are not positioned correctly.
- When the Flyboard ® is used by 2 persons (without electronic kit), the driver of the watercraft must not exceed 6000 rev / min, it is re commended to use the key for restrained PWC over 250 hp.
- If the Flyboard® user uses the throttle for the first time, he must begin with the learning step 1 – position only 1 LED lit during 20 minute at least.
- Each step must be performed for 20 minutes minimum before crossing the next level.
- With the exception of the LED 4; this should never be used before 10 hours of training in position 3 for personal watercraft in excess o 150 hp.
- The Flyboard® user and the PWC driver must be sure that the distance between the Flyboard® and the PWC is never less than 4 meters
- The Flyboard® user and the PWC driver must be sure that the Flyboard® user has sufficient stability and does not fall on his back befor a new step in height.

- The Flyboard ® user must always be absolutely positioned to move forward and never backward to limit falls on his back.
- The Flyboard ® user must constantly control his position relative to the PWC and be even more vigilant when it rises to heights greater than 4 meters.
- The Flyboard ® user must also continuously control the presence of any objects, reefs, buoys, etc. ....
- When falling into water, the Flyboard ® user must always check the distance between him and the watercraft which it is connected to because the inertia can push the PWC at a speed low but likely to surprise.
- When falling into water, it is essential that the Flyboard ® user or driver of the watercraft release the accelerator as soon as possible and turn off the engine.
- When the Flyboard ® user is underwater (fall or dip) the driver of the watercraft must immediately release the gas and turn the engine off.
- A minimum level in swimming is compulsory.
- The Flyboard ® should not be used by people phobic of water.
- When falling especially on the back, the Flyboard ® user can come down to a depth of about 2 meters, so he must anticipate an apnea of about 10 seconds during the fall and during immersion.
- At any time the Flyboard ® user must be prepared for this eventuality, it is advisable to fall as much as possible from the front so that the nozzles of propulsion are directed downward, which greatly helps to cushion the fall and this is not to sink under water.
- Never take a path towards the PWC as well as back to front.

3. TYPE OF PWC

- Any type of watercraft provided it is approved and certified by the authorities in the country where it is used.
- Power requirement: 100 hp
- Maximum power requirements: 300 hp
- It is extremely dangerous and not recommended to remove the buoyancy elements of PWC.
- Adapters are available from our distributors depending on the brand and model of each watercraft.

4. CONNECTION TO THE PWC

To connect the Flyboard ® on the watercraft:
a) Remove the steering system and the system of reverse
b) Connect the Quick Attach System (Part # 001) with the appropriate adapter to the make and model of the PWC

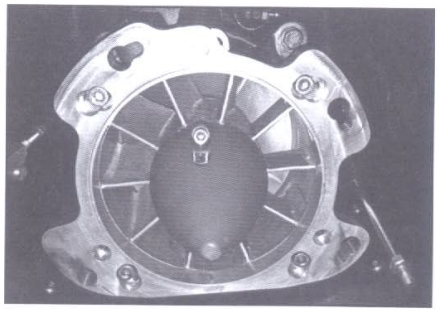

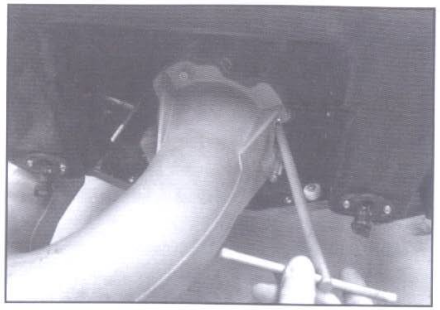

The screws on the outlet elbow (part A01) must be tightened in reverse and moderately (2kg max) because could break the key or screw
Tighten first screw in the top right

c) Insert one side of the strap No. 011 by one of the slots on the sock, go around passing between the hose and sock and out through the other slot as shown on the drawing and the photo

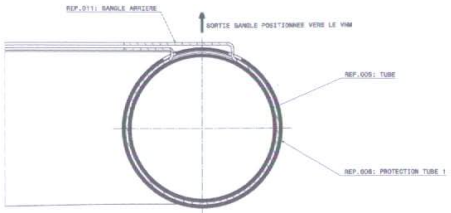

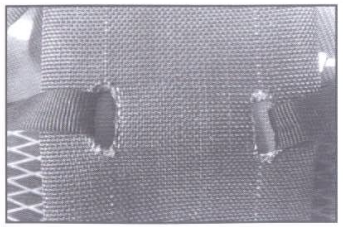

d) Insert the hook No. 012 in the strap 011 as shown in the picture

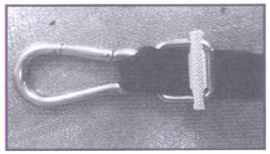

e) When the elbow A01 is mounted on the watercraft, the slots of the sock should be directed to the hull of the watercraft
f) Connect the hook of the strap No. 008 at the coupling hook back right of the VNM
g) Adjust the strap No. 011 to form a delta in the hull as shown on drawing

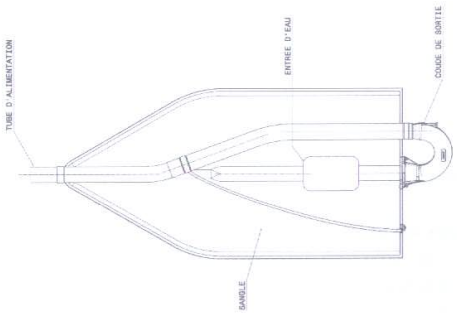

At the first use readjust the adjustment of the strap No. 011 so that the red pipe No. 005 is positioned in the middle of the hull when the user of Flyboard ® performs a straight line as shown on the drawing

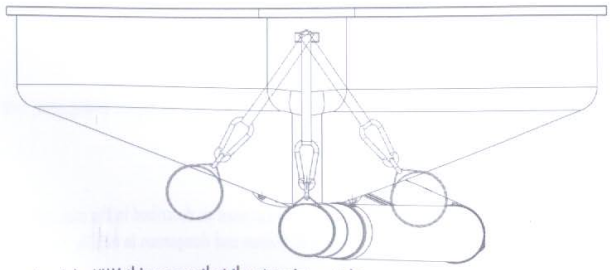

If the hose is too far right of the VNM this means that the strap is too tight
If the hose is too far left of VNM this means that the strap is not tight enough